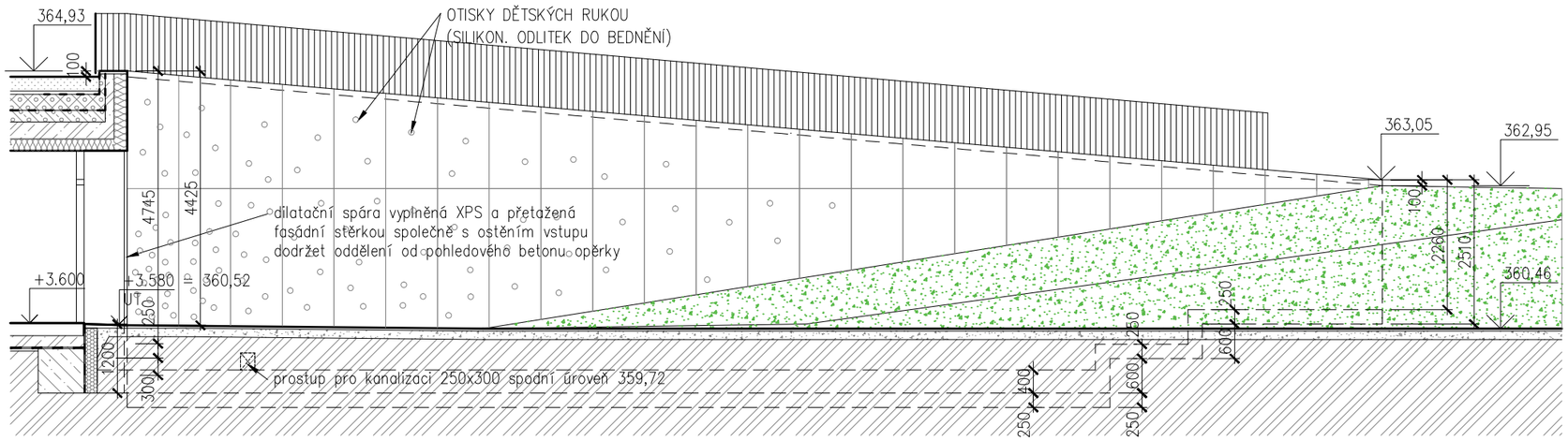

ROZVINUTÝ POHLED JIŽNÍ

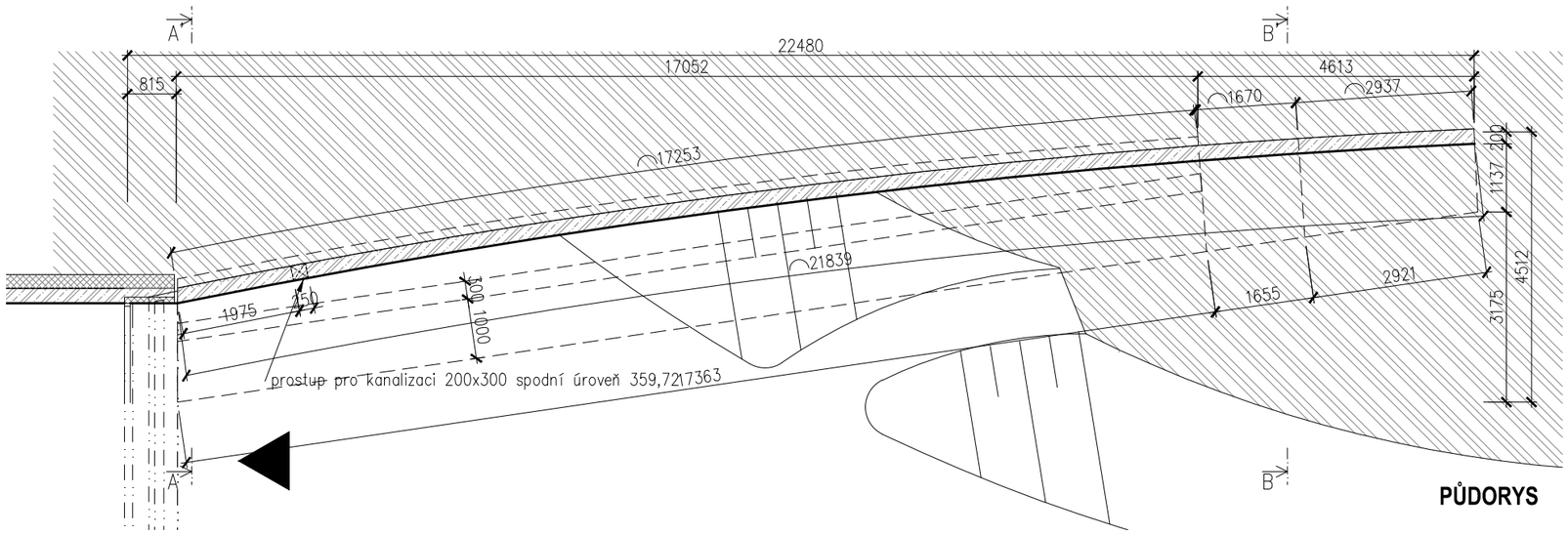

PŮDORYS

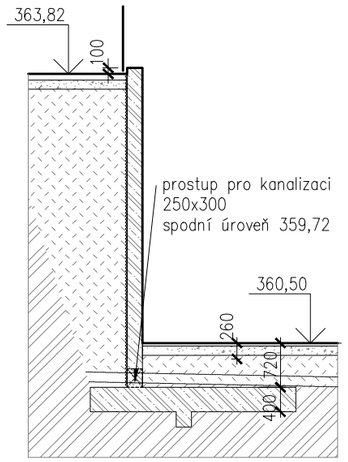

ŘEZ A-A'

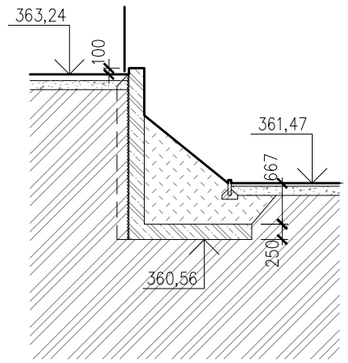

ŘEZ B-B'

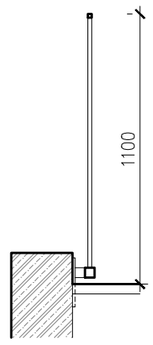

ŘEZ

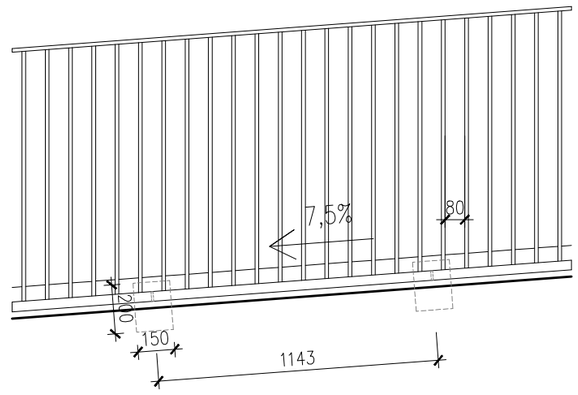

POHLED NA TYPICKÝ MODUL Z VNITŘNÍ STRANY

DETAIL ZÁBRADLÍ M 1:25

LEGENDA MATERIÁLŮ

- ŽELEZOBETON
- BETON PROSTÝ
- LEHČENÝ BETON (POLYSTYRENBETON)
- TEPELNÁ IZOLACE - MINERÁLNÍ VATA
- TEPELNÁ IZOLACE - XPS
- TEPELNÁ IZOLACE - EPS + PIR

pozn.:
- skladbu bednění pro betonáž je nutno nechat odsouhlasit AD kvůli otisku
- otisky dětských rukou budou řešeny ve spolupráci ze ZŠ a MŠ
- detaily zábradlí ve výkresech PSV SO 04
- jednotlivé moduly zábradlí zkoseny dle sklonu opěrky (šprušle zůstanou svislé)
- horní okraj nopové fólie ochránit lištou proti zatékání v úrovni terénu
- celková délka zábradlí 20,5m

Výškový systém Bpv
Souřadnicový systém S-JTSK
±0,000 = 356,94 m.n.m.

ROZŠÍŘENÍ KAPACIT ZŠ A MŠ Třebotov	Datum: 10/2016
SO 06 Venkovní objekty a hřiště	M 1:100
OBJ 03 - opěrka u vstupu do MŠ, oblouková	03